Leds 1

Ejercicio LEDS 1
Los leds se encienden según el programa:
ej1.c

Los interruptores activados en la PUERTA A
se reflejan como salidas en la PUERTA B
Sumandole el valor 2 al valor de entrada en A

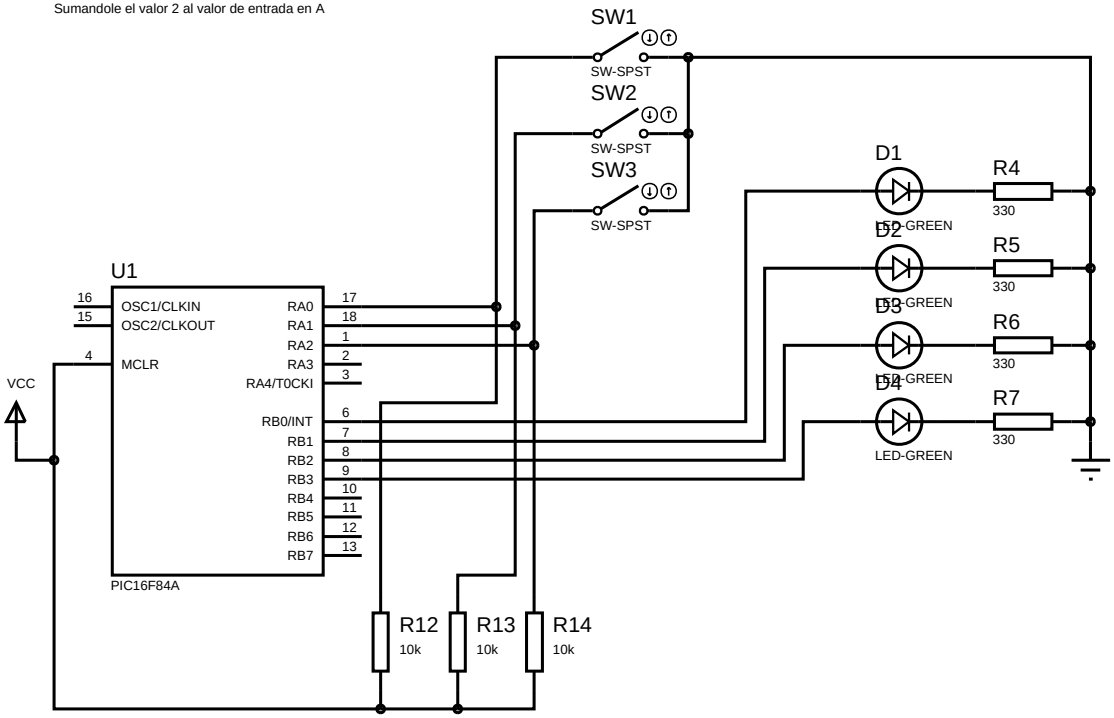

Leds 1

Codigo programado en el pic "C"

```
//   Juego de luces que se encienden segun la entrada A
//   La salida se realiza por la puerta B
//   y refleja el resultado PUERTA A + 2
//
// Nota: La serie 16x84 Tienen dividida la memoria RAM de datos
// en dos bancos: BANCO 0 y BANCO 1. Las direcciones de memoria
// se asignan a una posición dentro de los bancos 0 y 1.
// A la PUERTA A Se le asigna la posicion 05 dentro del rango
// de direcciones de la memoria RAM, y a la PUERTA B, la direccion 06.
//
//   Memorias 16x84
//
//   Direccion     BANCO 0     BANCO 1
//                 ___________ ___________
//    00      |         |         |
//            |         |         |
//            |         |         |
//    03      | ESTADO  | ESTADO  |
//            |         |         |
//    05      | PUERTA A | TRIS A |
//    06      | PUERTA B | TRIS B |
//            |         |         |
//            |         |         |
//            |         |         |
//            |         |         |
//            |         |         |
//            |         |         |
//            |         |         |
//    7F      |         |         |
//            ~~~~~~~~~~ ~~~~~~~~~~

#include <16f84A.h> /* Utilizo la libreria del pic a utilizar */
#byte PORTA=0x05 /* Apunto la puerta A a la posicion 0x05 (banco 0) */
#byte PORTB=0x06 /* Apunto la puerta B a la posicion 0x06 (banco 0) */

void main(void) /* Comienzo programa */
-|
INT temp; /* Defino un valor temporal */

set_tris_a(0xff); /* Pongo a PA como entradas */
set_tris_b(0x00); /* Pongo a PB como salidas */
do -|
/* Comienzo de un bucle */
  temp = PORTA; /* Asigno a la variable el valor de la puerta A */
  TEMP += 2; /* Incremento el valor 2 */
  PORTB = temp; /* Asigno a la puerta B el valor de la variable */
  |- while (TRUE); /* Bucle infinito */
|-
```

NOTA:
Sustituya los caracteres "-|" por comienzo
de llave y los caracteres "|-" por fin de llave.

www.pesadillo.com	**Leds 1**	Version: *1*
	FUENTE: www.pesadillo.com	Revisado: 26/11/2009
	TESTED	*ej1.DSN*