Leds 8

Los leds se encienden según el programa:
ej8.c

Los pulsadores activados en la PUERTA A
se reflejan como salidas en la PUERTA B
En este esquema hemos hecho una pequeña
modificación al ej7.
La acción de un pulsador en la PUERTA A,
genera una secuencia de representación en la PUERTA B
en la cual podemos variar el tiempo.

Leds 8

Codigo programado en el pic "C"

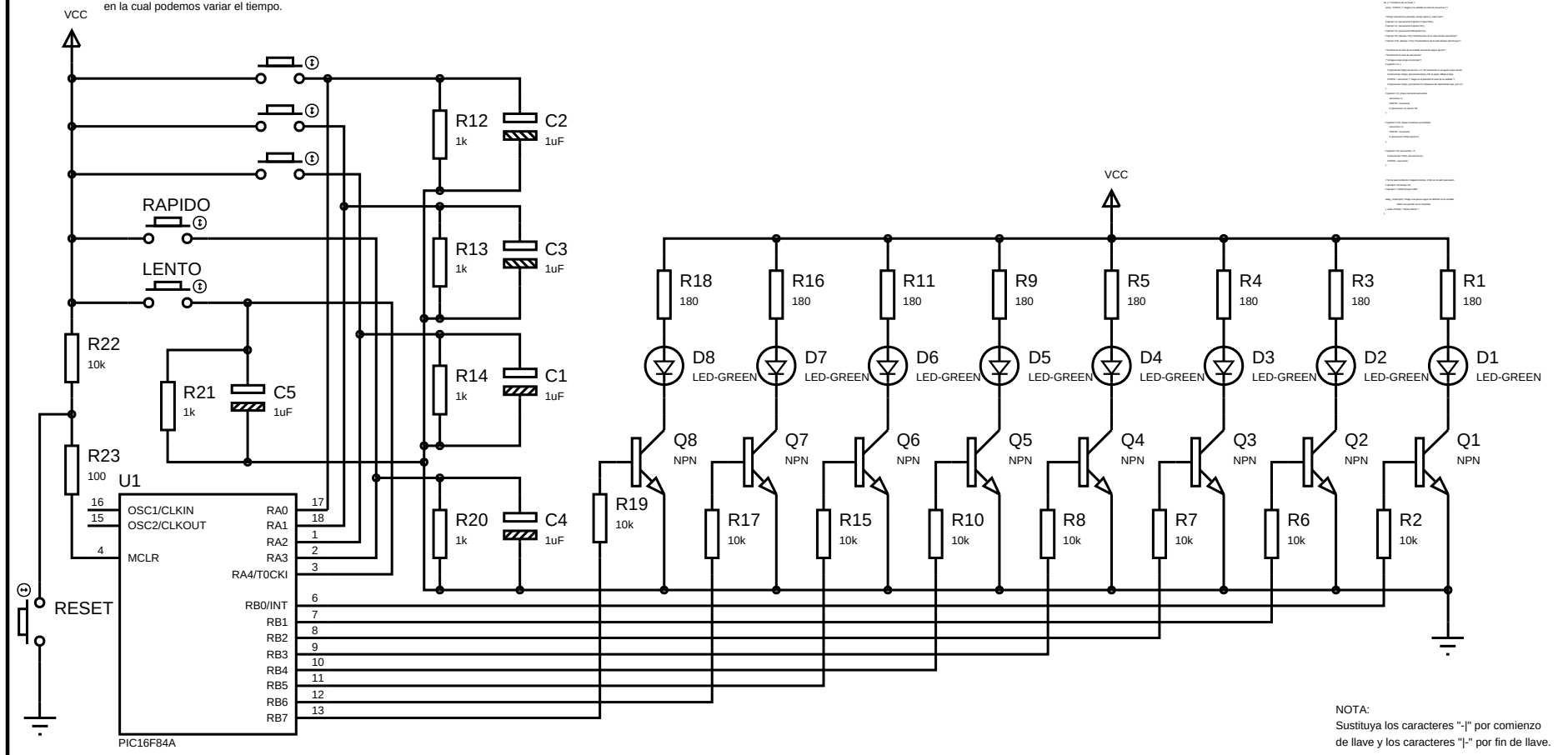

NOTA:
Sustituya los caracteres "-|" por comienzo
de llave y los caracteres "|-" por fin de llave.

www.pesadillo.com	**Leds 8** **FUENTE:** www.pesadillo.com TESTED	**Version:** *1* **Revisado:** 26/11/2009 *ej8.DSN*